IVECO brand 4x2 mobile outdoor advertising trak na may screen truck para sa sale

IVECO

Main Specification

Pangunahing detalye			
Modelo ng produkto, pangalan	CSC5040XXCW (ISUZU Light LED truck)		
Gross weight (Kg)	4475	Klase ng pagmaneho	4 x 2
Bawasan ang timbang (Kg)	4345	Pangkalahatang sukat (mm)	5990 × 2000 × 2900
Wheelbase (mm)	3360	Upuan ng Cab (tao)	2
Approach / departure angle (°)	24/15	Front / rear hang (mm)	1015/1615
Pagkarga ng ehe	1800/2675	Max bilis (Km / h)	98.00
Pagtutukoy ng tsasis			
Modelo ng tsasis	QL10403HARY	Manufacturer	Qingling Motors Co., Ltd.
Tatak	ISUZU (100P Series)	Bilang ng mga axes	2
Pagtutukoy ng gulong	7.00-15	Hindi.	6
Leaf spring	8/6 + 5, 4/3 + 2	Front track (mm)	1504
Uri ng gasolina	Diesel	Rear track (mm)	1425
Pamantayan ng pagpapalabas	Euro IV	Pagpapadala	ISUZU MSB 5 Forward Gear
Pagmamaneho ng taksi	Ang pag-urong gitnang Cab, luxury dashboard at upuan na may air conditioning, at ang direksyon ng kapangyarihan		
Modelo ng makina	Engine Manufacturer	Paglipat (ml)	Power (KW)
4JB1CN	Qingling Isuzu (Chongqing) Engine Co., Ltd.	2771	72
Detalye ng Mobile LED trak			
LED screen size (haba x mataas) (mm)	3840 x 1700 (Kaliwa at kanang bahagi)	Ang humantong bahagi ng bahagi ng screen (□)	6.8 * 2 = 13.6
Taas Lift ng Screen (m)	1.5 (kaliwa at kanang bahagi)	Pixel pitch ng LED screen (mm)	6
Rear P6 Full-color LED Screen size (Haba × Lapad) (mm)	1280 × 1440 (P6 Screen)	Engine sa loob ng katawan	OUMA25CY (25KW)
Puna	Mayroong silent generator, kahoy sahig, ilaw, bentilador tagahanga, skylights, computer, stereo, amplifiers at iba pang mga pasilidad sa loob ng katawan, at 220V external power connector sa labas ng katawan. Rear P6 Full-color LED Screen		
□Ang Pangunahing Mga Tampok ng LED trak□			
1. Ang trak na ito ay isang espesyal na sasakyan para sa advertising, na karaniwang ginagamit para sa promosyon ng produkto, pag-promote ng tatak, mga gawain ng draft, mga live na palabas na pagbebenta, mga kaganapan sa palakasan, mga konsyerto sa pag-awit, konsyerto at iba pa! 2. Maaaring magpakita sa anumang oras, komunikasyon, pakikipag-ugnayan, malawakang pampublikong coverage. At samantala epektibong makuha ang pinakamahusay na epekto sa advertising.			

OTHER'S TYPE

MOBILE LED TRUCK

Scanning mode:1/8 Scanning
Point spacing（mm）:6
Module pixel (point):32*32
Module Size（mm）:192*192
Pixel density (point /m2):27777
Structural characteristics:Lamp drive in one
brightness(CD/M2):≥5800
Module weight(Kg):0.335
Maximum current(A):6.94
Whole screen power(W/m2): 942
Optimal sight distance（m):≥6

Type of lamp tube:SMD3535
Attenuation rate:≤15%
Average time free time: ≥10 thousand hours
Blind rate: ＜0.0001，The factory is 0
Viewing angle(℃):
Level：140℃
Vertical：130℃
DriveIC: Constant current drive chip
Refresh rate(HZ): ≥ 960
Protection grade: IP65(Front)
Gray level（Bit）:13

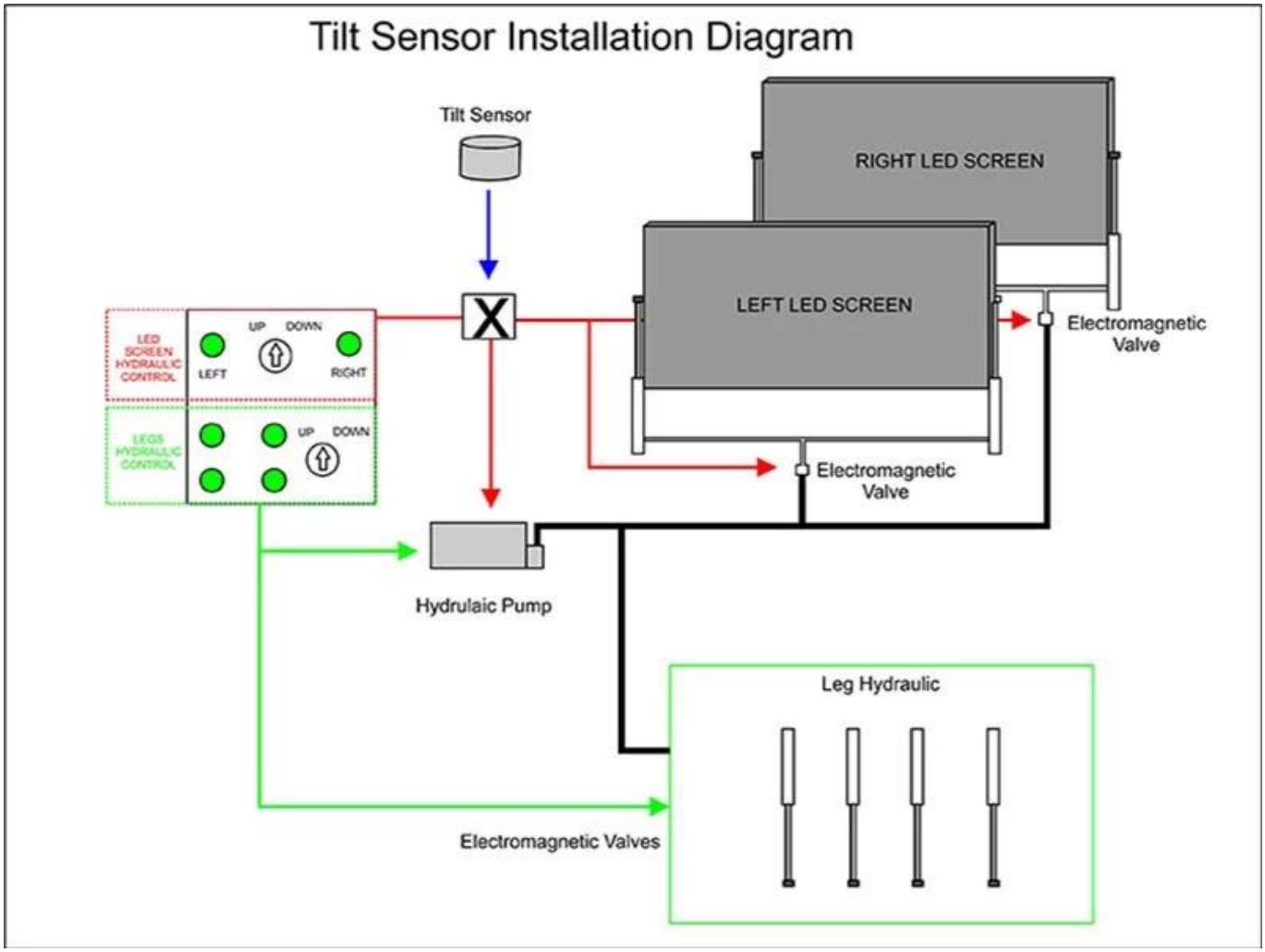

FACTORY OVERVIEW

WORKSHOP DISPLAY

OUR CERTIFICATION

Why Choose Us?

1. Q: Gaano katagal ang panahon ng warranty?

A: Ang lahat ng aming mga trak ay may isang taon na warranty o 25000KM dahil nakuha mo ang trak.

2. Q: Ano ang pangunahing merkado ng iyong kumpanya?

A: Mayroon kaming mga customer sa buong mundo at ang aming pangunahing merkado ito Afrian, ang lahat ng mga indibidwal at mga yunit ay ang aking mga kasosyo na may pangangailangan ng mataas na kalidad ng china ng produkto ng industriya ng sasakyan.

3. Q: Magkano ang kapasidad ng produksyon at kapasidad ng supply ng iyong pabrika para sa isang taon?

. A: Ito ay depende sa iyong mga pangangailangan. Ang 10 taon ng mga karanasan sa benta ng ekstrang bahagi ay gumagawa sa amin ng isang makinis na supply channel.

4. Q: Nasaan ang iyong pabrika?

A: Ang aming kumpanya ay matatagpuan sa Suizhou City, Hubei Province, ang Capital ng Espesyal na Layunin ng Sasakyan sa China.Warmly maligayang pagdating sa aming mga pabrika.

5. Q: Ang dahilan kung bakit pinili mo ang aming kumpanya?

A: Mayroon kaming masaganang supply ng mapagkukunan, propesyonal na inspektor ng kalidad ng inspeksyon, mahusay na serbisyo ng koponan, isasama namin ang lahat ng mga mapagkukunan para sa iyong mga pangangailangan, ipaalam sa iyo na makaranas ng mas maraming cost-effective at mas maginhawang "one-stop" na mga serbisyo sa pagkuha, epektibong bawasan ang pagbili gastos.

PACKAGING & SHIPPING

NYK LINE

OUR MARKET

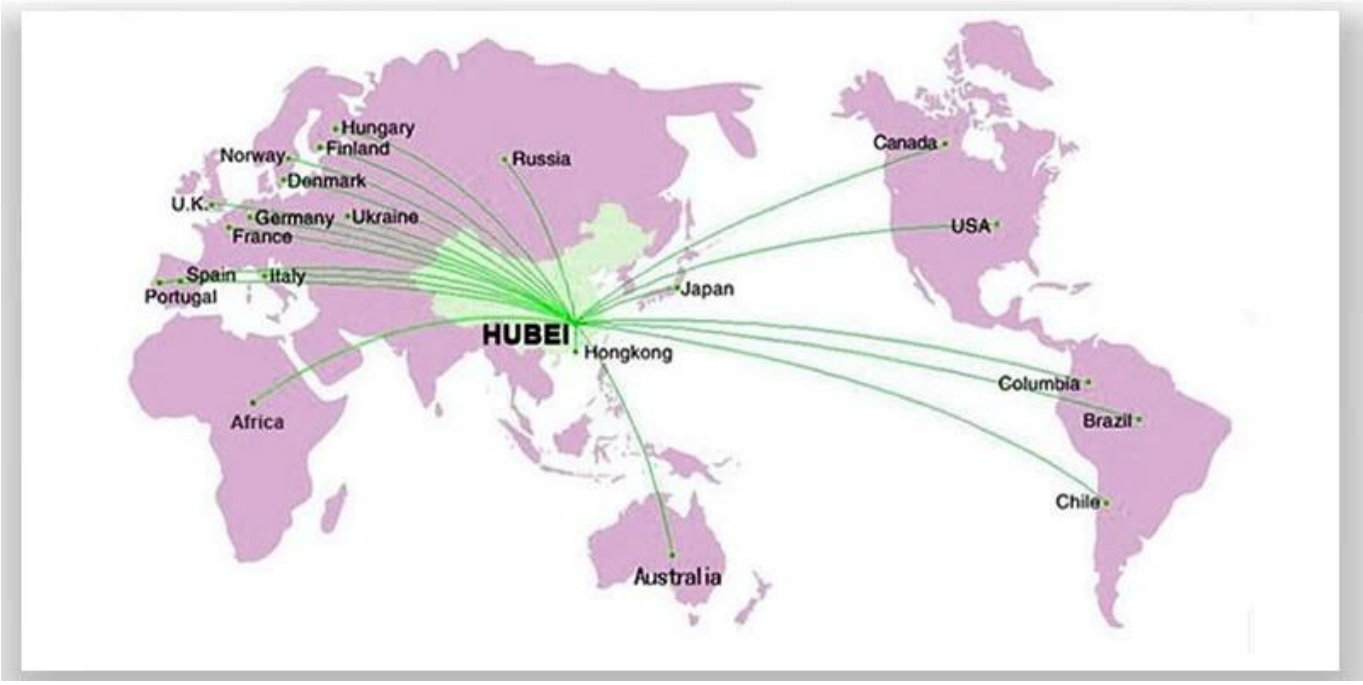
Hungary
Finland
Norway
Denmark
U.K.
Germany
Ukraine
France
Spain
Italy
Portugal
Russia
Canada
USA
Japan
HUBEI
Hongkong
Africa
Columbia
Brazil
Chile
Australia

CLIENTS INVISTING

CONTACT US

Steven.wang

Tel:+86 722 3229822

Mobile:++86 18808666258

Email: steven@chinacyalestruck.com

Skype:Truck_chengli

Whatsap:+86 18808666258

Web: www.chinacysalestruck.com

if you want to know me, please use your phone to scan above QR code