DFAC 4X2 publicidad exterior camión LED P4, P5, P6, P8, P10 pantalla de fábrica

Main Specification

Especificación principal			
Modelo del producto nombre	Camión LED (volante a la derecha)		
Peso total (Kg)	4495	Tipo de unidad	4 x 2
Peso en vacío (Kg)	4365	Dimensión total (mm)	5990 × 1990 × 2950
Distancia entre ejes (mm)	3300	Asientos de cabina (hombre)	2
Ángulo de aproximación / salida (°)	19/18	Suspensión delantera / trasera (mm)	1032/1658
Eje de carga	1800/2695	Velocidad máxima (Km / h)	95
Especificación del chasis			
Modelo de chasis	EQ1070T35DJ3AC	Fabricante	Dongfeng Motor Group Coo., Ltd
Nombre de la marca	DFAC	Numero de ejes	2
Especificación del neumático	7.00-16	Llantas No.	6
Ballesta	8/9 + 5,6 / 8 + 4	Pista delantera (mm)	1506,1585
Tipo de combustible	Diesel	Pista trasera (mm)	1442,1530
Norma de emisión	Euro II	Transmisión	5 adelante, 1 marcha atrás
Información del motor	Modelo de motor	D28D10-3D3	
	Fabricante de motores	Dongfeng light engine co., LTD	
	Desplazamiento (ml) / Potencia (KW)	2771/75	
	Max Torque	220 N.m	
	Velocidad en Max Torque	2600 rpm	

Especificación de camión móvil LED			
Tamaño de pantalla LED (largo x alto) (mm)	3840 x 1760 (lado izquierdo o derecho)	Área de pantalla lateral led (□)	6.8
Altura de elevación de la pantalla □m)	1.5 (lado izquierdo o derecho)	Paso de píxel de la pantalla LED (mm)	6
Tamaño de la pantalla trasera (longitud x ancho□ (mm)	1280 × 1440	Generador	OUMA8CY (8KW)
Observación	Se equiparán el generador Silent, los pisos de madera, la iluminación, los ventiladores, los tragaluces, las computadoras, los equipos de sonido, los amplificadores y otras instalaciones dentro del cuerpo, y el conector de alimentación externa de 220V fuera del cuerpo. De acuerdo con los requisitos de los clientes, se puede equipar con el sistema de elevación con pantalla LED y la etapa de extensión hidráulica, que será un camión de usos múltiples.		

MOBILE LED TRUCK

Scanning mode:1/8 Scanning
Point spacing（mm）:6
Module pixel (point):32*32
Module Size（mm）:192*192
Pixel density (point /m2):27777
Structural characteristics:Lamp drive in one
brightness(CD/M2):≥5800
Module weight(Kg):0.335
Maximum current(A):6.94
Whole screen power(W/m2): 942
Optimal sight distance（m):≥6

Type of lamp tube:SMD3535
Attenuation rate:≤15%
Average time free time: ≥10 thousand hours
Blind rate: ＜0.0001，The factory is 0
Viewing angle(℃):
Level：140℃
Vertical：130℃
DriveIC: Constant current drive chip
Refresh rate(HZ): ≥ 960
Protection grade: IP65(Front)
Gray level（Bit）:13

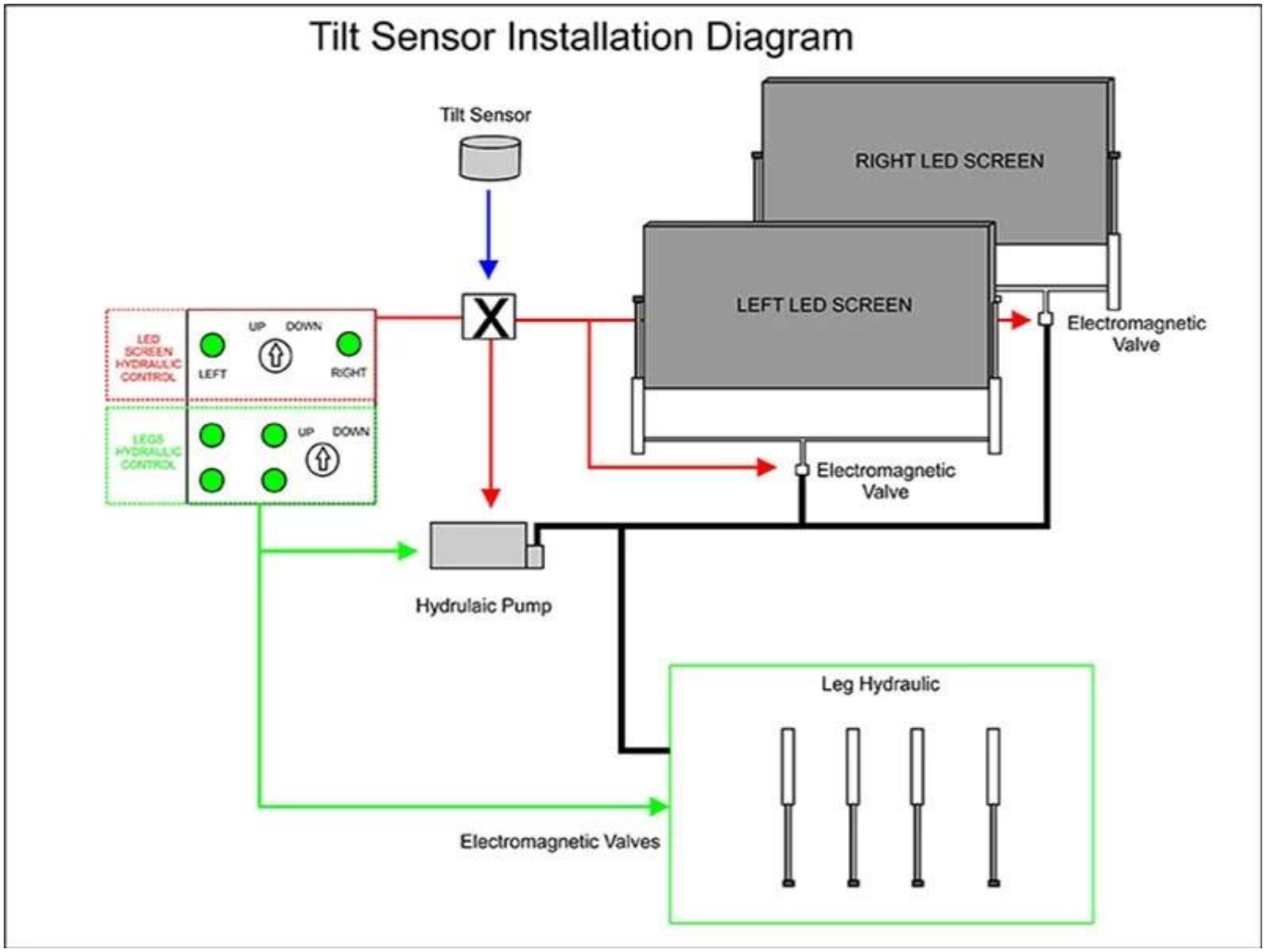

FACTORY OVERVIEW

WORKSHOP DISPLAY

OUR CERTIFICATION

Why Choose Us?

1. Q: ¿Cuánto dura el período de garantía?

R: Todos nuestros camiones tienen un año de garantía o 25000KM desde que obtuviste el camión.

2. P: ¿Cuál es el principal mercado de su empresa?

R: Tenemos clientes en todo el mundo y nuestro principal mercado es Afrian, todos los individuos y unidades son mis socios que tienen una demanda de productos de la industria automotriz de alta calidad de China.

3. Q: ¿Cuánto la capacidad de producción y capacidad de suministro de su ¿Fábrica por un año?

. A: Esto depende de tus necesidades. 10 años de experiencia en la venta de repuestos nos hacen tener un canal de suministro sin problemas.

4. Q: ¿Dónde se encuentra su fábrica?

R: Nuestra empresa está ubicada en la ciudad de Suizhou, provincia de Hubei, la capital del vehículo de propósito especial en China. Bienvenido a nuestra fábrica.

5. Q: ¿La razón por la que eligió nuestra empresa?

R: Tenemos el suministro de recursos abundantes, ingenieros de inspección de calidad profesional, excelente equipo de servicio, integraremos todos los recursos para sus necesidades, le permitiremos experimentar los servicios de adquisición "todo en uno" más rentables y más convenientes para reducir efectivamente las compras. costo.

PACKAGING & SHIPPING

NYK LINE

OUR MARKET

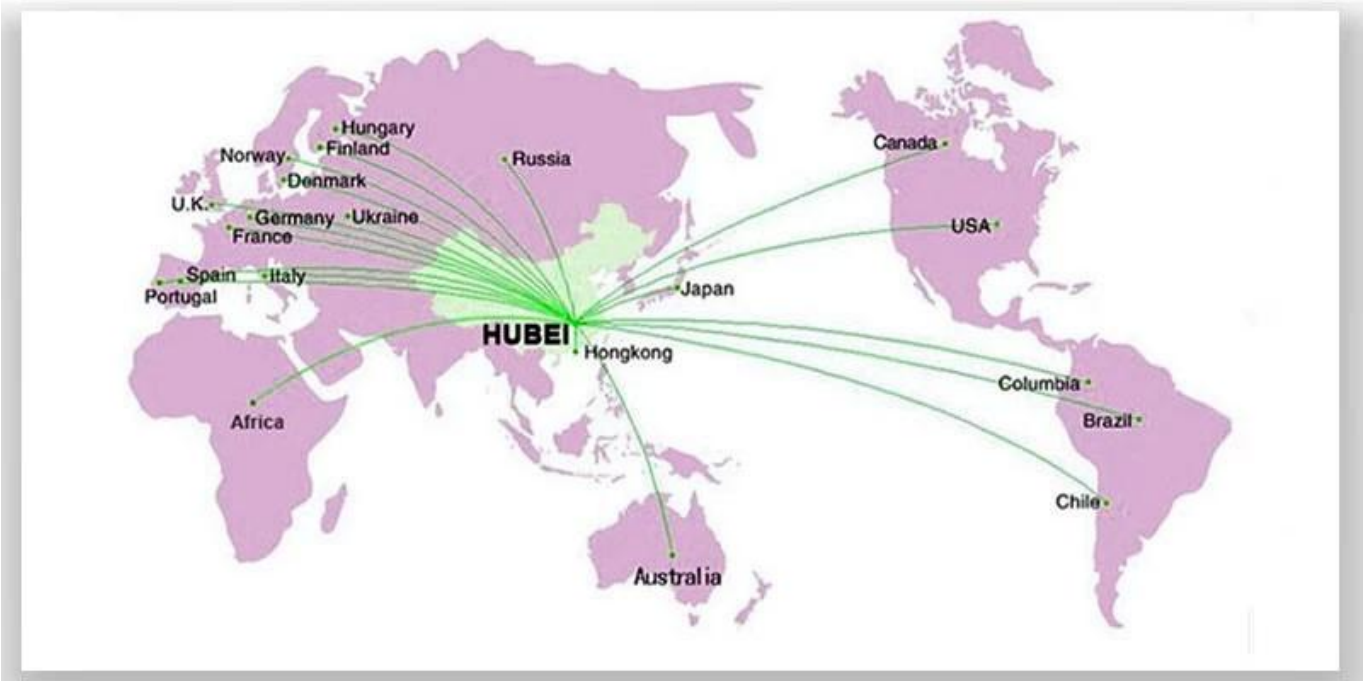
Hungary
Finland
Norway
Denmark
U.K.
Germany
Ukraine
France
Spain
Italy
Portugal
Russia
Canada
USA
Japan
HUBEI
Hongkong
Africa
Columbia
Brazil
Chile
Australia

CLIENTS INVISTING

CONTACT US

Steven.wang

Tel:+86 722 3229822

Mobile:++86 18808666258

Email: steven@chinacyalestruck.com

Skype:Truck_chengli

Whatsap:+86 18808666258

Web: www.chinacysalestruck.com

if you want to know me, please use your phone to scan above QR code