Sinotruck marca pequeña ourdoor publicidad camión de pantalla para la venta

Main Specification

Especificaciones principales			
Modelo del producto nombre	Mini camión led ZQZ5021XXCA		
Peso total (Kg)	1810	Forma de manejo	4x2
Carga útil (Kg)	4950	Dimensión total (mm)	4200 × 1695 × 2405
Peso en vacío (kg)	1185	asientos de cabina (hombre)	2
Ángulo de aproximación / salida (°)	58/21	Colgar delantero / trasero (mm)	480/1220
Numero de ejes	2	Distancia entre ejes (mm)	2500
Eje de carga	925/885	Velocidad máxima (km / h)	95
Especificaciones del chasis			
Modelo de chasis	SC1022DB4N	Fabricante	Hebei Changan Automobile Co., Ltd.
Nombre de la marca	Marca ChangAn	Dimensión total (mm)	3800 × 1480 × 1810
Especificación del neumático	165 / 70R13LT	Neumáticos No.	4 4
Ballesta	- / 5	Vía delantera (mm)	1280
Tipo de combustible	Gas	Vía trasera (mm)	1290
Norma de emisión	Euro III	Transmisión	5 marcha adelante
Cabina de conducción			
Modelo de chasis	Fabricante del motor	Desplazamiento (ml)	Potencia (KW)
JL466Q4	Chongqing Changan Automobile Limited por Share Ltd	1012	39
Camión led			
Modelo de pantalla principal	Pantalla LED brillante P8	Lado izquierdo del tamaño de la pantalla en el cuerpo	
Lado derecho del tamaño del anuncio de rodillo	Generador ultra silencioso Omar de 8KW	Tamaño de pantalla monocromática trasera	
Fuente de alimentación de pantalla	4 trastes impermeables	Sistema de control	Computadora industrial
Equipo de sonido	Generador ultra silencioso Omar 8KW	Sistema de elevación de pantalla	Ascensor hidráulico
Altura de elevación de pantalla		Conector de alimentación externa de repuesto	380V
Camión led			
1. Este camión es un vehículo especial para publicidad, generalmente utilizado para la promoción de productos, promoción de marcas, actividades de borrador			
¡Shows en vivo, eventos deportivos, conciertos vocales, conciertos!			
2, se puede mostrar en cualquier momento, comunicación, interacción, cobertura publicitaria ampliamente. Y mientras tanto efectivamente conseguir			
lo mejor del efecto publicitario ,			
3. Según requerimiento propio. Puede seleccionar los lados izquierdo y derecho y el medio posterior (incluye LED a todo color,			
LED monocromo, publicidad en caja de luz), tipo de pantalla.,			
4. Puede seleccionar configurar la extensión hidráulica de la etapa, que es un vehículo multipropósito.			

OTHER'S TYPE

MOBILE LED TRUCK

Scanning mode:1/8 Scanning
Point spacing（mm）:6
Module pixel (point):32*32
Module Size（mm）:192*192
Pixel density (point /m2):27777
Structural characteristics:Lamp drive in one
brightness(CD/M2):≥5800
Module weight(Kg):0.335
Maximum current(A):6.94
Whole screen power(W/m2): 942
Optimal sight distance（m):≥6

Type of lamp tube:SMD3535
Attenuation rate:≤15%
Average time free time: ≥10 thousand hours
Blind rate: ＜0.0001，The factory is 0
Viewing angle(℃):
Level：140℃
Vertical：130℃
DriveIC: Constant current drive chip
Refresh rate(HZ): ≥ 960
Protection grade: IP65(Front)
Gray level（Bit）:13

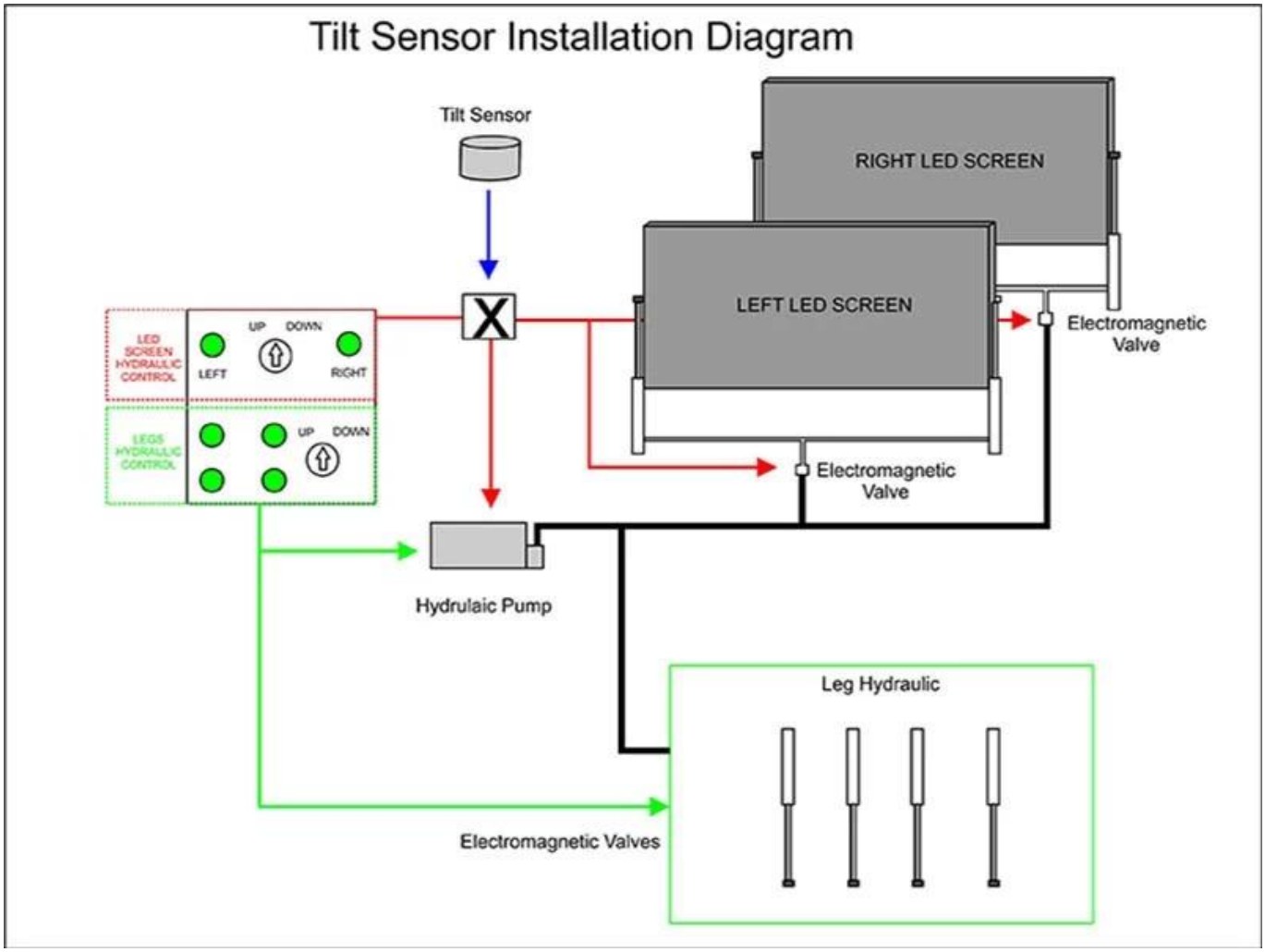

FACTORY OVERVIEW

WORKSHOP DISPLAY

OUR CERTIFICATION

Why Choose Us?

1. Q: ¿Cuánto dura el período de garantía?

R: Todos nuestros camiones tienen garantía de un año o 25000 km desde que obtiene el camión.

2. P: ¿Cuál es el mercado principal de su empresa?

R: Tenemos clientes en todo el mundo y nuestro mercado principal es Afrian, todos los individuos y unidades son mis socios que tienen una demanda del producto de la industria automotriz de alta calidad de China.

3. Q: ¿Cuánto capacidad de producción y capacidad de suministro de su fábrica por un año?

. A: Esto depende de tus necesidades. 10 años de experiencia en ventas de repuestos nos hacen tener canales de suministro sin problemas.

4. Q: ¿Dónde se encuentra su fábrica?

R: Nuestra empresa está ubicada en la ciudad de Suizhou, provincia de Hubei, la capital del vehículo para fines especiales en China. Una cálida bienvenida a nuestra fábrica.

5. P: ¿Por qué eligió nuestra empresa?

R: Contamos con el abundante suministro de recursos, ingenieros de inspección de calidad profesional, un excelente equipo de servicio, integraremos todos los recursos para sus necesidades, le permitiremos experimentar los servicios de adquisición "todo en uno" más rentables y más convenientes, reducir efectivamente las compras costo.

PACKAGING & SHIPPING

NYK LINE

OUR MARKET

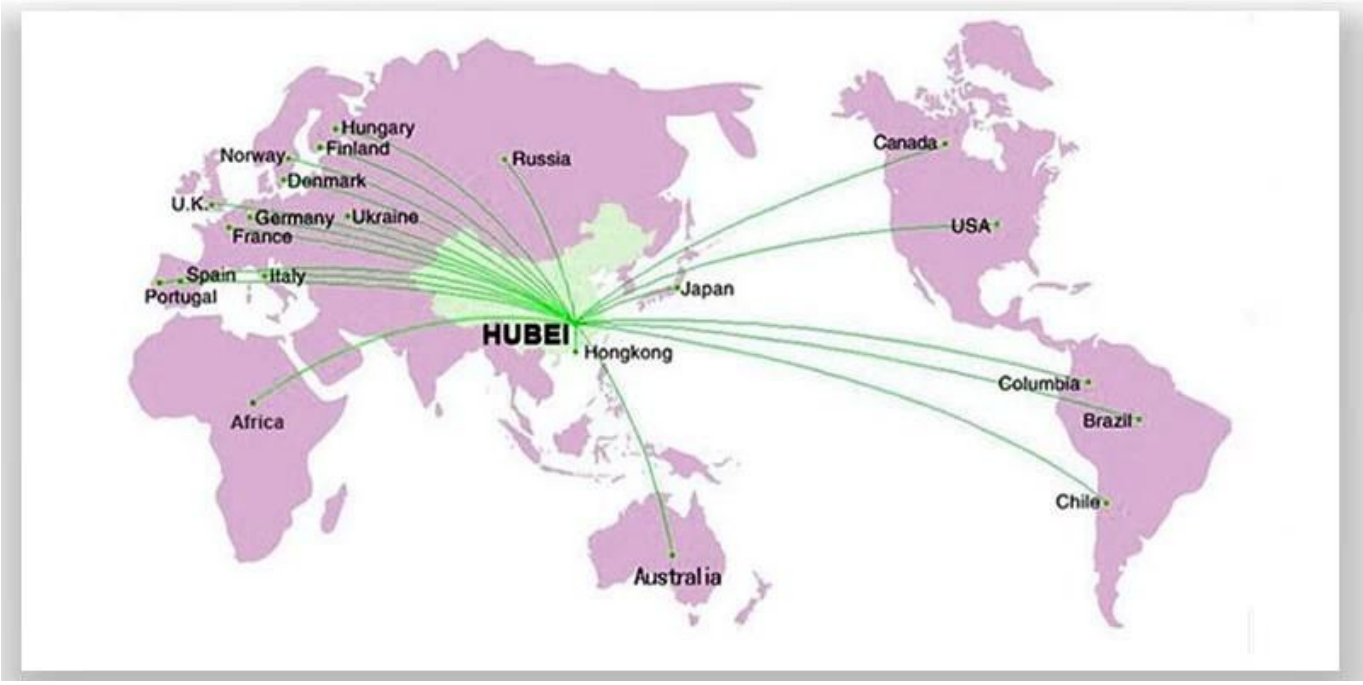
Hungary
Finland
Norway
Denmark
U.K.
Germany
Ukraine
France
Spain
Italy
Portugal
Russia
Canada
USA
Japan
HUBEI
Hongkong
Africa
Columbia
Brazil
Chile
Australia

CLIENTS INVISTING

CONTACT US

Steven.wang

Tel:+86 722 3229822

Mobile:++86 18808666258

Email: steven@chinacyalestruck.com

Skype:Truck_chengli

Whatsap:+86 18808666258

Web: www.chinacysalestruck.com

if you want to know me, please use your phone to scan above QR code