Mini o pequeño camión de publicidad exterior en fábrica de placas de pantalla.

Main Specification

Especificaciones principales			
Modelo del producto nombre	ZQZ5021XXCA mini camión led		
Peso total (Kg)	1810	Forma de conducir	4x2
Carga útil (Kg)	4950	Dimensión total (mm)	4200 × 1695 × 2405
Peso en vacío (Kg)	1185	asientos de cabina (hombre)	2
Ángulo de aproximación / salida (°)	58/21	Suspensión delantera / trasera (mm)	480/1220
Numero de ejes	2	Distancia entre ejes (mm)	2500
Eje de carga	925/885	Velocidad máxima (Km / h)	95
Especificaciones del chasis			
Modelo de chasis	SC1022DB4N	Fabricante	Hebei Changan Automobile Co., Ltd.
Nombre de la marca	Marca ChangAn	Dimensión total (mm)	3800 × 1480 × 1810
Especificación del neumático	165 / 70R13LT	Llantas No.	4
Ballesta	- / 5	Pista delantera (mm)	1280
Tipo de combustible	Gas	Pista trasera (mm)	1290
Norma de emisión	Euro III	Transmisión	5 marchas adelante
Cabina de conducción			
Modelo de chasis	Fabricante de motores	Desplazamiento (ml)	Potencia (KW)
JL466Q4	Automóvil Chongqing Changan Limited por Share Ltd	1012	39
Camion led			
Modelo de pantalla principal	Pantalla LED brillante P8	Lado izquierdo del tamaño de la pantalla en el cuerpo.	
Lado derecho del tamaño del anuncio del rodillo	Generador ultra silencioso Omar de 8KW	Tamaño de la pantalla monocromática trasera	
Fuente de alimentación de pantalla	4 trastes impermeables	Sistema de control	Computadora industrial
Equipo de sonido	Generador ultra silencioso Omar de 8KW.	Sistema de elevación de pantalla	Ascensor hidráulico
Altura de elevación de la pantalla		Conector de alimentación externa de repuesto	380V
Camion led			
1. Este camión es un vehículo especial para publicidad, generalmente utilizado para la promoción de productos, promoción de marca, actividades de borrador.			
Venta de shows en vivo, eventos deportivos, conciertos vocales, conciertos!			
2 Se puede mostrar en cualquier momento, comunicación, interacción, cobertura de publicidad ampliamente. Y mientras tanto efectivamente conseguir			
Lo mejor del efecto publicitario.,			
3. Según requerimiento propio. puede seleccionar los lados izquierdo y derecho y el medio posterior (incluya LED a todo color,			

MOBILE LED TRUCK

Scanning mode:1/8 Scanning
Point spacing（mm）:6
Module pixel (point):32*32
Module Size（mm）:192*192
Pixel density (point /m2):27777
Structural characteristics:Lamp drive in one
brightness(CD/M2):≥5800
Module weight(Kg):0.335
Maximum current(A):6.94
Whole screen power(W/m2): 942
Optimal sight distance（m):≥6

Type of lamp tube:SMD3535
Attenuation rate:≤15%
Average time free time: ≥10 thousand hours
Blind rate: ＜0.0001，The factory is 0
Viewing angle(℃):
Level：140℃
Vertical：130℃
DriveIC: Constant current drive chip
Refresh rate(HZ): ≥ 960
Protection grade: IP65(Front)
Gray level（Bit）:13

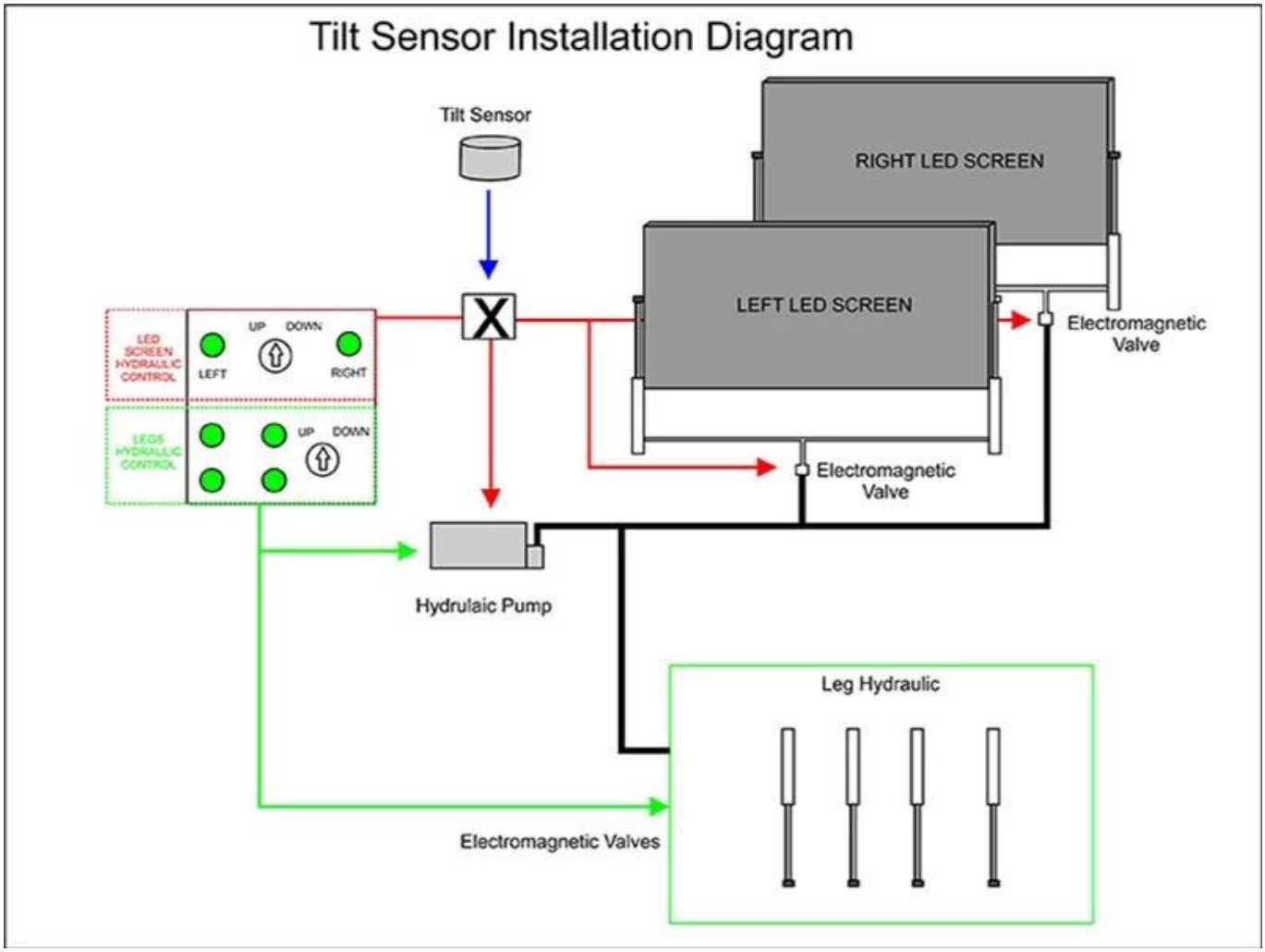

FACTORY OVERVIEW

WORKSHOP DISPLAY

OUR CERTIFICATION

Why Choose Us?

Monocromo LED, publicidad en caja de luz), tipo de pantalla.,

4. Se puede seleccionar para configurar la extensión hidráulica del escenario, que es un vehículo de usos múltiples.

1. Q: ¿Cuánto dura el período de garantía?

R: Todos nuestros camiones tienen un año de garantía o 25000KM desde que obtuviste el camión.

2. P: ¿Cuál es el principal mercado de su empresa? R: Tenemos clientes en todo el mundo y nuestro principal mercado es Afrian, todos los individuos y unidades son mis socios que tienen una demanda de productos de la industria automotriz de alta calidad de China.

3. Q: ¿Cuánto la capacidad de producción y capacidad de suministro de su

¿Fábrica por un año?

. A: Esto depende de tus necesidades. 10 años de experiencia en la venta de repuestos nos hacen tener un canal de suministro sin problemas.

4. Q: ¿Dónde se encuentra su fábrica?

R: Nuestra empresa está ubicada en la ciudad de Suizhou, provincia de Hubei, la capital del vehículo de propósito especial en China. Bienvenido a nuestra fábrica.

PACKAGING & SHIPPING

NYK LINE

OUR MARKET

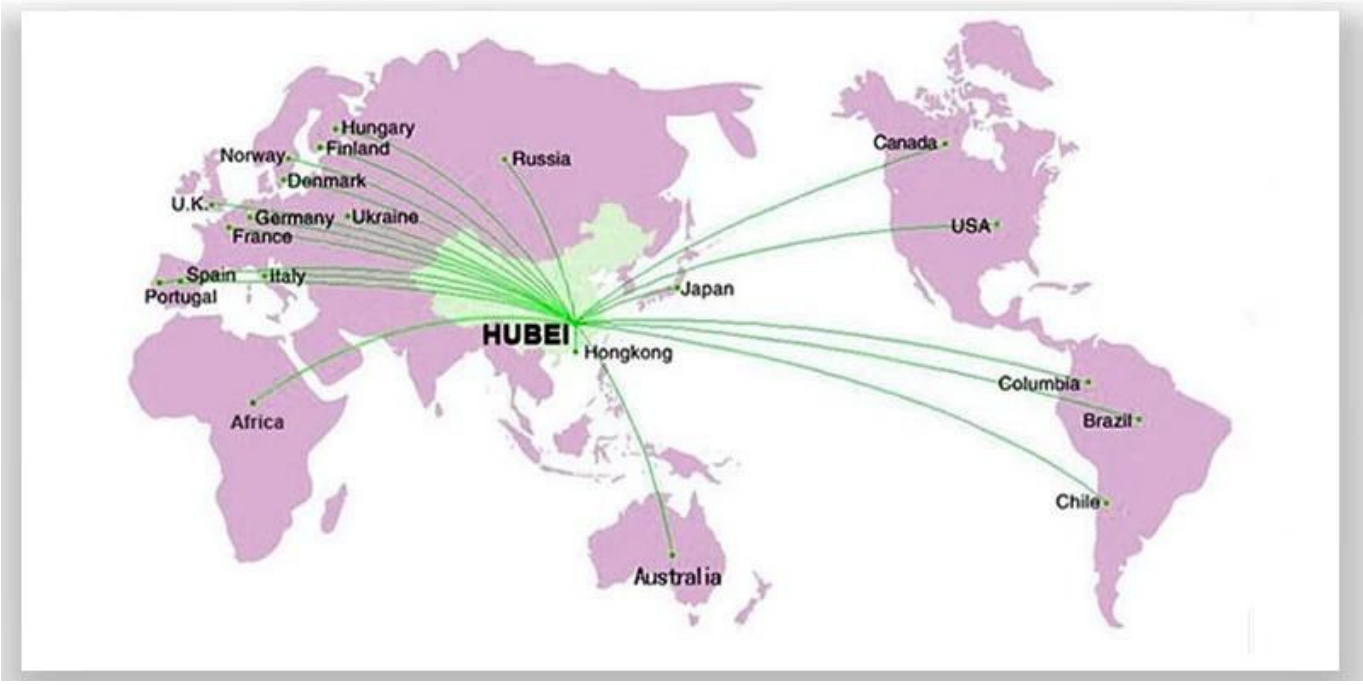
Hungary
Finland
Norway
Denmark
U.K.
Germany
Ukraine
France
Spain
Italy
Portugal
Russia
Canada
USA
Japan
HUBEI
Hongkong
Africa
Columbia
Brazil
Chile
Australia

CLIENTS INVISTING

CONTACT US

Steven.wang

Tel:+86 722 3229822

Mobile:++86 18808666258

Email: steven@chinacyalestruck.com

Skype:Truck_chengli

Whatsap:+86 18808666258

Web: www.chinacysalestruck.com

if you want to know me, please use your phone to scan above QR code