شاحنة شاشة الإعلان للبيع ourdoor ساينو تراك العلامة التجارية الصغيرة

Main Specification

□□□□□□□□ □□□□□□□□□			
□□□□□ □ □□□□□□ □□□□□	□□□□□ □□□□□ □□□ ZQZ5021XXCA		
□□□) □□□□□ □□□□□)	1810	□□□□ □□□	4X2
□□□□□□□ □□□□□□□ (Kg)	4950	□□) □□□□□ □□□□□)	4200 × 1695 × 2405
□□□) □□□□□□ □□□□□)	1185	□□□) □□□□□□□□ □□□□□)	2
□□□□) □□□□□ □□□□ / □□□)	58/21	□□) □□□□ / □□□□□ □□□□□)	480/1220
□□□□□□□ □□□	2	□□□) □□□□□□□ □□□□□)	2500
□□□□□□ □□□□□	925/885	□□□□ / □□) □□□□□□ □□□□□□)	95
□□□□□□ □□□□□□□			
□□□□□□□ □□□□□	SC1022DB4N	□□□□□□	□□□□□□□□ □□□□□□□□ □□□□□□□ □□□
□□□□□□□□ □□□□□□□ □□□	□□□□□□□□ □□□□□□□ ChangAn	□□) □□□□□ □□□□□)	3800 × 1480 × 1810
□□□□□□□□ □□□□□□□	165 / 70R13LT	□□□ □□□□□□	4
□□□□□□ □□□□	- / 5	□□) □□□□□□□ □□□□□□)	1280
□□□□□□ □□□	□□□	□□) □□□□□□ □□□□□□)	1290
□□□□□□□□□□□ □□□□□	□□□□□□ □□□□□□	□□□□□□	5 □□□□□□ □□□ □□□□□□
□□□□□□□ □□□□ □□□□□			
□□□□□□□ □□□□□	□□□□□□ □□□□	□□) □□□□)	□□□□□□ (KW)
JL466Q4	□□□□□□□□ □□□□□□□ □□□□□□□□□□ □□□□□□□□ □□□ □□□ □□ □□□□□□□□	1012	39
□□□□□ □□□			
□□□□□□□□ □□□□□□ □□□□□	P8 □□□□ □□□□ LED	□□□ □□ □□□□□□ □□□□□□ □□□□□ □□ □□□□□□	
□□□ □□ □□□□□□ □□□□□□ □□□□□□□□□ □□□□□□□	8KW □□□□□□ □□□□□ □□□□ □□□	□□□□□ □□□□□□ □□□□□□ □□□ □□□□□□□	
□□□□□□ □□□□□□ □□□□	4 □□□ □□□□□	□□□□□□ □□□□	□□□□□□□ □□□□□□□□□
□□□□□ □□□□□	8 □□□□□□ □□□□ □□□□ □□□KW	□□□□□□ □□□ □□□□	□□□□□□□□□ □□□
□□□□□□□□ □□□□□□ □□□		□□□□□□□ □□□□□□ □□□□ □□□	380V
□□□□□ □□□			
1. □□□□□ □ □□□□□□□□ □□□□□□□ □□□□□ □ □□□□□□□□ □□□□□□□ □□□ □□□□ □□□□□□ □ □□□□□□□ □□□□ □□□□□ □□ □□□□□□□ □□□ □□□□□□□			
□□□□□□□□□ □□□□□□□□ □□□□□□□ □□□□□□□□ □□□□□□□□ □□□□□□□□ □□□□□ □□□□□□ □□□□□□!			
2 □ □□□ □□□ □□□□□□ □□□□ □□□□□ □□□ .□□□□ □□□□ □□□ □□□□□□□ □□□□□□ □ □□□□□□□□ □ □□□□□□□□ □ □□□ □□ □□ □□□□ □□ □□□□ □□□□			
□□□□□□□ □□□□□ □□□□ □□			
3. □□□□□□ □□□□□□ □□□ □□□ □□ □□□) □□□□□□ □□□□□□ □□□□□□□ □□□□□□ □□□□□□□□ □□□□□ □□□□□ .□□□□□□ □□□□□□□□ □□□□ □ □□□□□ □□□□□ LED □ □□□□□□ □□□□ □ (□□□□ □□□ □□□□□□□□. □			
4. □□□□□□□ □□□□□□ □□□□□ □□□ □ □□□□□□□□□□□□ □□□□□□□ □□□□□ □□□□□□ □□□□□ □□□□.			

OTHER'S TYPE

MOBILE LED TRUCK

Scanning mode:1/8 Scanning
Point spacing（mm）:6
Module pixel (point):32*32
Module Size（mm）:192*192
Pixel density (point /m2):27777
Structural characteristics:Lamp drive in one
brightness(CD/M2):≥5800
Module weight(Kg):0.335
Maximum current(A):6.94
Whole screen power(W/m2): 942
Optimal sight distance（m):≥6

Type of lamp tube:SMD3535
Attenuation rate:≤15%
Average time free time: ≥10 thousand hours
Blind rate: ＜0.0001，The factory is 0
Viewing angle(℃):
Level：140℃
Vertical：130℃
DriveIC: Constant current drive chip
Refresh rate(HZ): ≥ 960
Protection grade: IP65(Front)
Gray level（Bit）:13

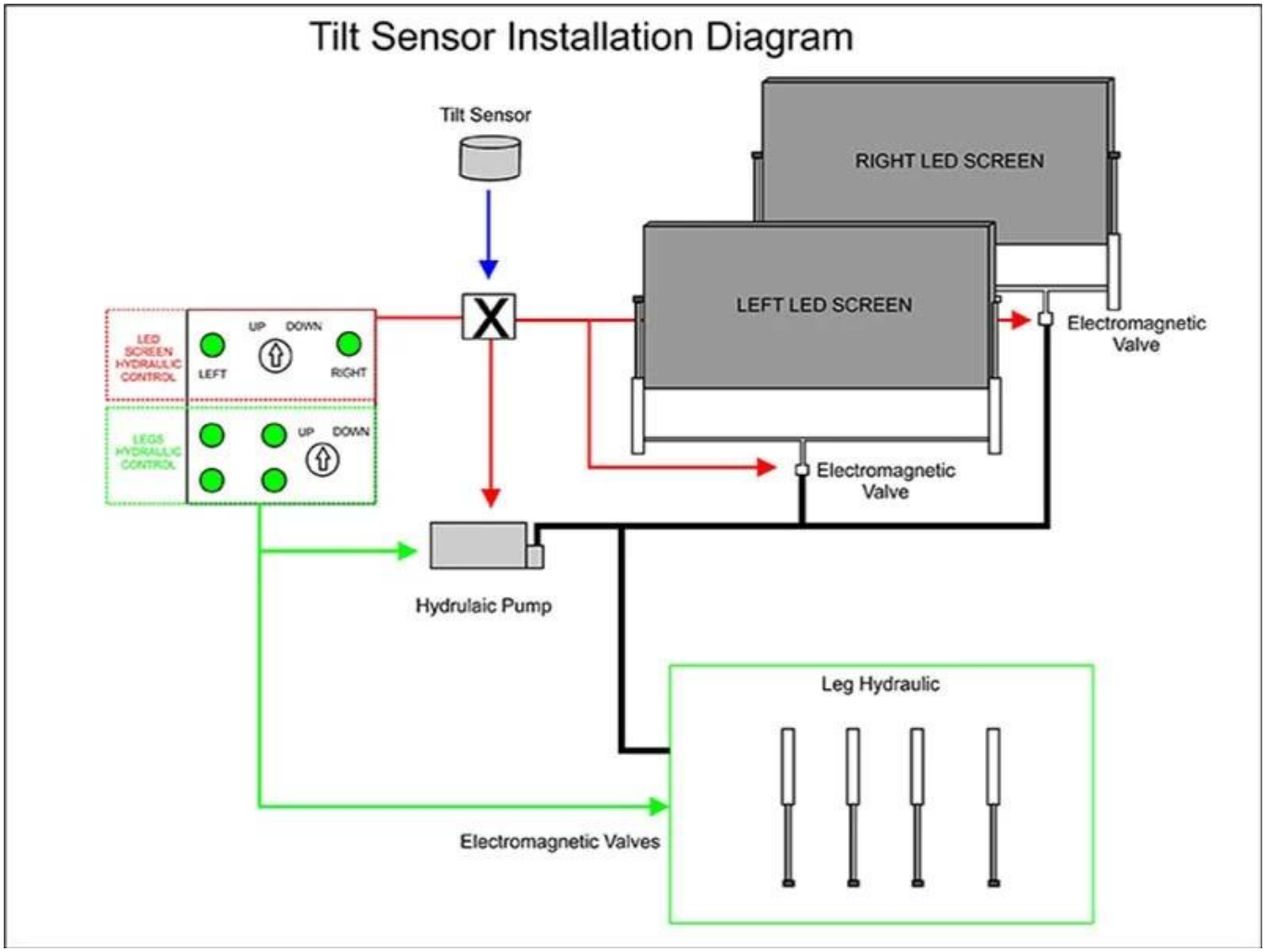

FACTORY OVERVIEW

WORKSHOP DISPLAY

OUR CERTIFICATION

Why Choose Us?

1. س: متى هي فترة الضمان؟

a: جميع شاحناتنا لديها ضمان سنة واحدة أو 25000 كيلومتر منذ أن تحصل على الشاحنة.

2. س: ما هو السوق الرئيسي لشركتك؟

ج: لدينا عملاء من جميع أنحاء العالم وسوقنا الرئيسي هو Afrian ، وجميع الأفراد والوحدات هم شركائي الذين لديهم طلب على منتجات صناعة السيارات عالية الجودة في الصين.

3. س: كم القدرة الإنتاجية والقدرة على العرض الخاص بك مصنع لمدة سنة واحدة؟

a: هذا يعتمد على احتياجاتك. خبرة 10 سنوات في بيع قطع الغيار تجعلنا نمتلك قنوات توريد سلسة. .

4. س: أين يقع المصنع الخاص بك؟

a: شركتنا تقع في مدينة suizhou ، نرحب مقاطعة هوبى ، عاصمة المركبات ذات الأغراض الخاصة في الصين. ترحيبا حارا في المصنع.

5. س: لماذا اخترت شركتنا؟

a: لدينا امدادات وفيرة من الموارد ، والمهندسين فحص الجودة المهنية ، فريق الخدمة الممتازة ، وسوف ندمج جميع الموارد لتلبية الاحتياجات الخاصة بك ، تتيح لك تجربة خدمات المشتريات "وقفة واحدة" أكثر فعالية من حيث التكلفة وأكثر ملاءمة ، والحد بشكل فعال من الشراء كلفة.

PACKAGING & SHIPPING

NYK LINE

OUR MARKET

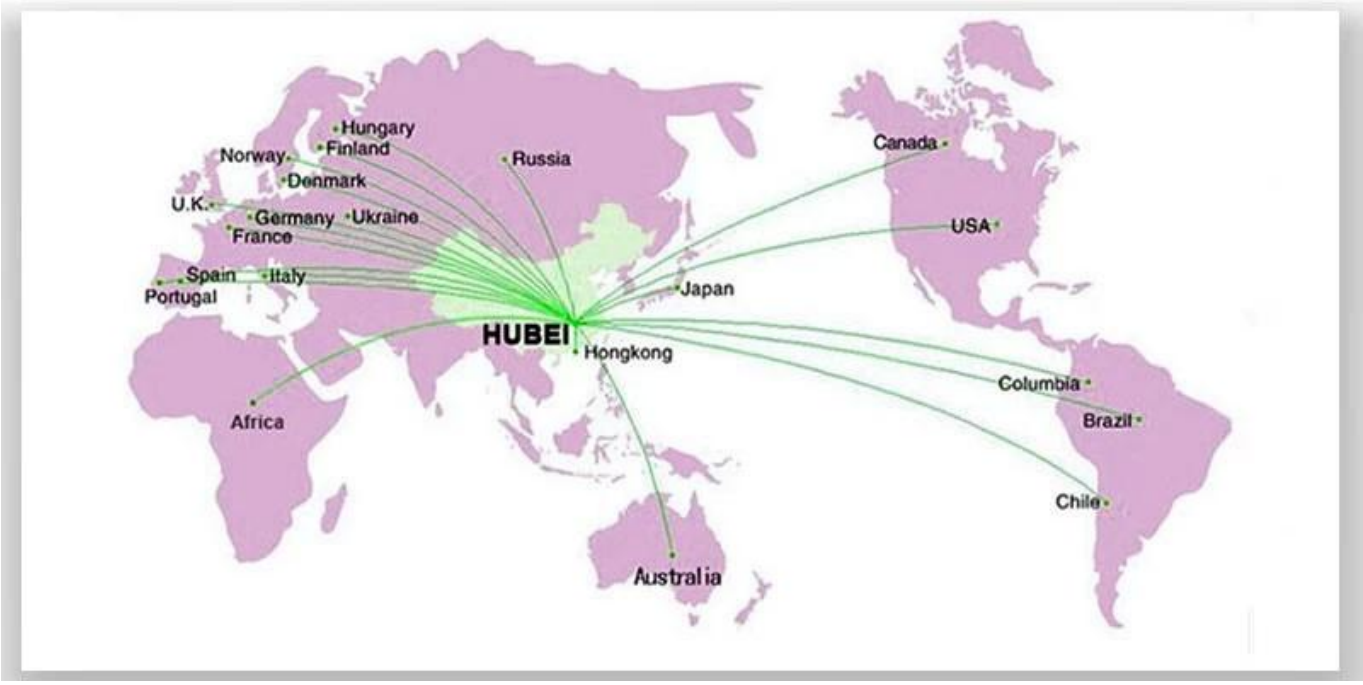
Hungary
Finland
Norway
Denmark
U.K.
Germany
Ukraine
France
Spain
Italy
Portugal
Russia
Canada
USA
Japan
HUBEI
Hongkong
Africa
Columbia
Brazil
Chile
Australia

CLIENTS INVISTING

CONTACT US

Steven.wang

Tel:+86 722 3229822

Mobile:++86 18808666258

Email: steven@chinacyalestruck.com

Skype:Truck_chengli

Whatsap:+86 18808666258

Web: www.chinacysalestruck.com

if you want to know me, please use your phone to scan above QR code